Դուռ Դ-1

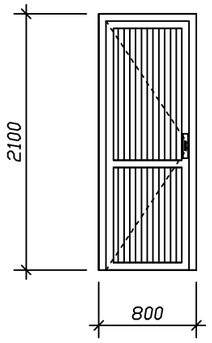

Դուռ Դ-2

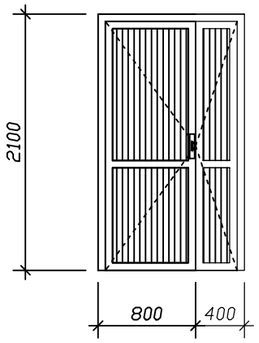

Դուռ Դ-3

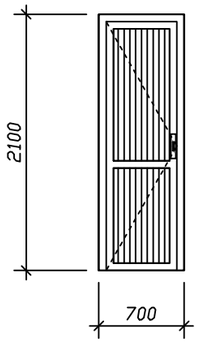

Պատուհան Պ-1

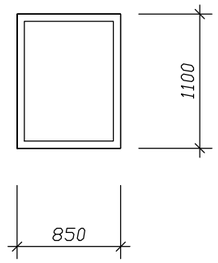

Պատուհան Պ-2

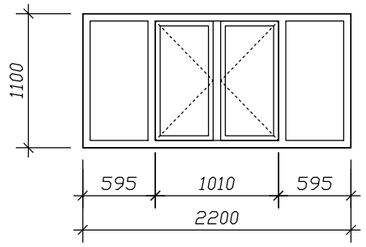

Պատուհան Պ-3

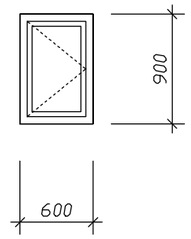

Պատուհան Պ-4

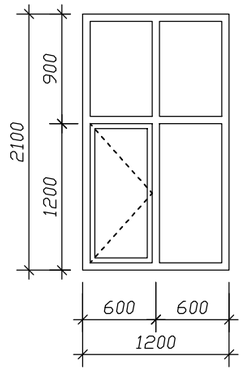

Դռան ճաղաշար ԴՃ-1

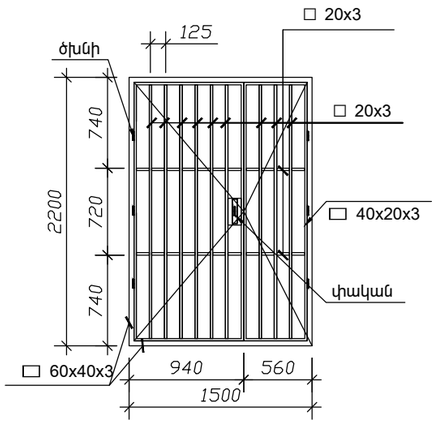

Պատուհանի ճաղաշար ՊՃ-1

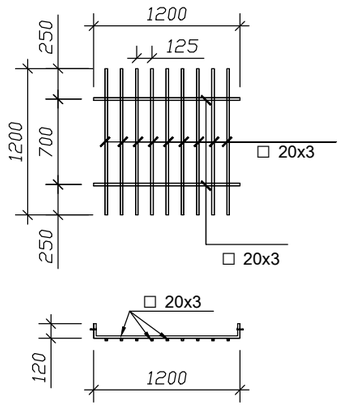

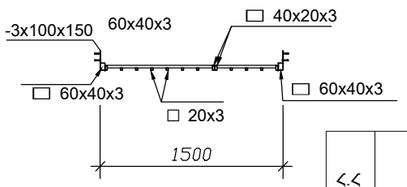

ԴՌՆԵՐԻ ԵՎ ՊԱՏՈՒՀԱՆՆԵՐԻ ՄԱՍՆԱԳԻՐ

ԴԻՐՔ	ՆՇԱՆԱԿՈՒԹՅՈՒՆԸ	ՔԱՆ. (հատ)	ԷԼԵՄԵՆՏԻ ՄԱԿԵՐԵՍԸ Մ²			ԸՆԴՀԱՆՈՒՐ ՄԱԿԵՐԵՍԸ Մ²		
			ԲԱՑՎՈՂ	ՉԲԱՑՎՈՂ	ԸՆԴԱՄԵՆԸ	ԲԱՑՎՈՂ	ՉԲԱՑՎՈՂ	ԸՆԴԱՄԵՆԸ
	ՊԱՏՈՒՀԱՆՆԵՐ							
Պ-1	Մետաղապլաստե ապակեփաթեթով	1			0.93		0.93	0.93
Պ-2	Մետաղապլաստե ապակեփաթեթով	1	3.96	5.72	9.68	3.96	5.72	9.68
Պ-3	Մետաղապլաստե ապակեփաթեթով	1	0.54		0.54	0.54		0.54
Պ-4	Ալյումինե պրոֆիլներով՝ ապակեփաթեթով	6	0.58	1.94	2.52	3.48	11.64	15.12
	ԸՆԴԱՄԵՆԸ ՊԱՏՈՒՀԱՆՆԵՐ					*7.98*	*18.29*	*26.27*
	ԴՌՆԵՐ							
Դ - 1	Մետաղապլաստե միափեղկ,խուլ	4	1.68		1.68	6.72		6.72
Դ - 2	Մետաղապլաստե երկփեղկ,խուլ	1	2.52		2.52	2.52		2.52
Դ - 3	Մետաղապլաստե միափեղկ,խուլ	3	1.47		1.47	4.41		4.41
	ԸՆԴԱՄԵՆԸ ԴՌՆԵՐ					*13.65*		*13.65*

ԾԱՎԱԼՆԵՐԻ ԱՄՓՈՓԱԳԻՐ

Հ.Հ	Աշխատանքի անվանումը	Չ.Մ	Քանակը
	Դռան ճաղաշար՝այդ թվում	հատ	*1*
1	Մետաղական խողովակ ▭ 60x40x3	գծ.մ	*7.50*
2	Մետաղական խողովակ ▭ 40x20x3	գծ.մ	*11.50*
3	Մետաղական խողովակ ▭ 20x20x3	գծ.մ	*22.00*
4	Մետաղաթերթ -3x100x150	հատ	*8*
5	Փական	հատ	*1*
6	Ծխնի	հատ	*6*
	Պատուհանի ճաղաշար՝այդ թվում	հատ	*1*
7	Մետաղական խողովակ ▭ 20x20x3	գծ.մ	*14.00*

1. ՊԱՏՈՒՀԱՆՆԵՐԻ ԵՎ ԴՌՆԵՐԻ ՊԱՏՐԱՍՏՈՒՄԻՑ ԱՌԱՋ ԱՆՀՐԱԺԵՇՏ Է ԿԱՏԱՐԵԼ ԲԱՑՎԱԾՔՆԵՐԻ ՍՏՈՒԳԻՉ ՉԱՓՈՒՄՆԵՐ

1.Եռակցումը իրականացնել է42A էլեկտրոդով,եռքակարի բարձրությունը ոչ պակաս 2մմ
2.Մետաղական էլեմենտները ներկել հակակոռոզիոն ներկով երկու անգամ

	Ք.ԵՐԵՎԱՆԻ ԱՎԱՆ ՎԱՐՉԱԿԱՆ ՇՐՋԱՆԻ ՄՇԱԿՈՒՅԹԻ ՏԱՆ ՀԻՄՆԱՆՈՐՈԳՈՒՄ			ՊԱՏՎԵՐ «ԵՔ-ՊԸԱՇՁԲ-14/46-3»	
			ՃԱՐՏԱՐԱՊԵՏԱՇԻՆԱՐԱՐԱԿԱՆ	Փուլ	Թերթ	Թերթեր
ՏՆՕՐԵՆ	Լ. ԳՐԻԳՈՐՅԱՆ			ԱՆ	ՃՇ-9	12
ՆԱԽԱԳԾԵՑ	Գ.ԴԱԼԼԱՔՅԱՆ		ԴՌՆԵՐ:ՊԱՏՈՒՀԱՆՆԵՐ:ՃԱՂԱՇԱՐ	«Թ.Ա.Հ.Գ.Գրիգ» ՍՊԸ		